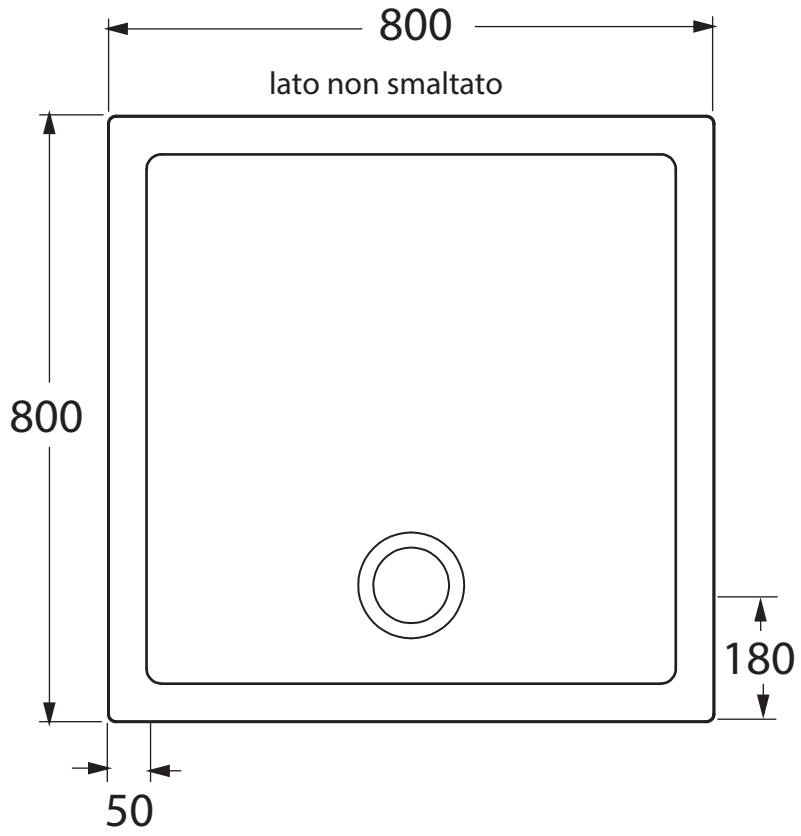
800
lato non smaltato
800
180
50

620
35
18