COLLEZIONE

green

IMMAGINE PRODOTTO

DISEGNO TECNICO

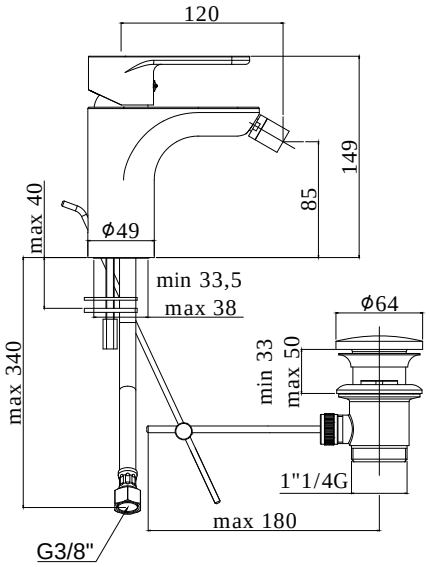

DESCRIZIONE

Miscelatore bidet completo di:
- con snodo e aeratore M16x1
- set 2 flessibili inox 3/8”G

ART.

GR 131 . .
senza scarico

GR 131K . .
con scarico Clic-Clac 1”1/4G

GR 135 . .
con scarico automatico 1”1/4G

FINITURE

GR
CR - cromo

DOCUMENTAZIONE

DIAGRAMMA PORTATA

ISTRUZIONI INSTALLAZIONE

ESPLOSO RICAMBI 1

ESPLOSO RICAMBI 2

ESPLOSO RICAMBI 3

PAGINA PRODOTTO

www.paffoni.it