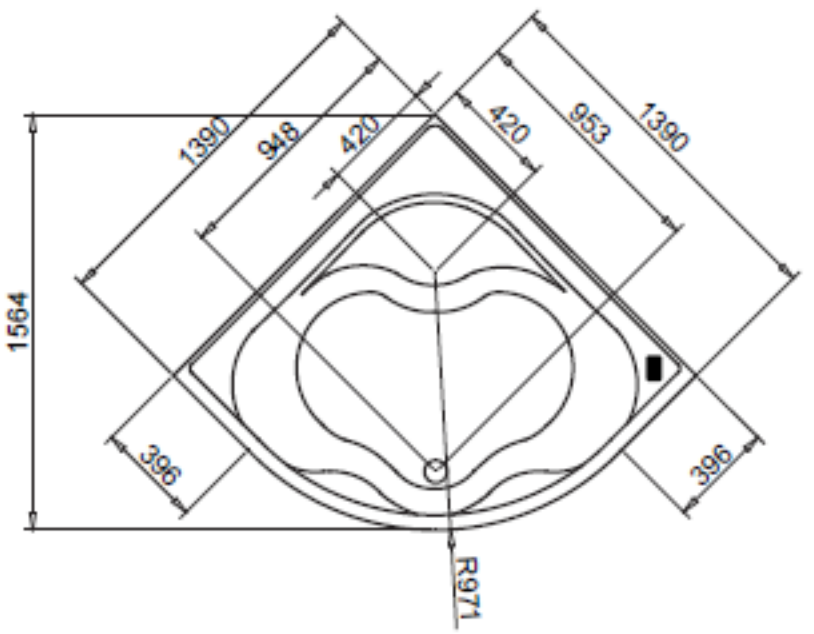

B

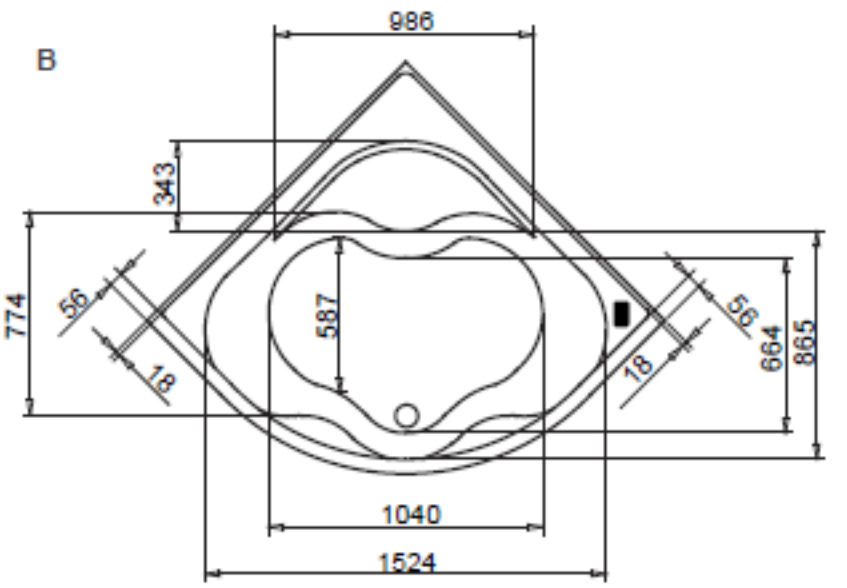

Predisposizioni - Arrangements - Installationsvorbereitung

C

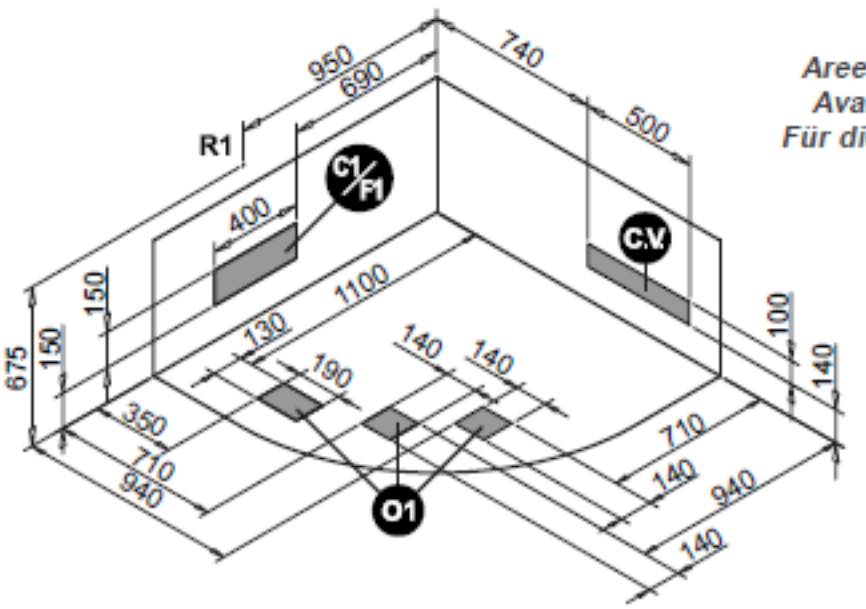

Aree disponibili per gli allacciamenti
Available areas for outlets position
Für die Anschlüsse verfügbare Flächen