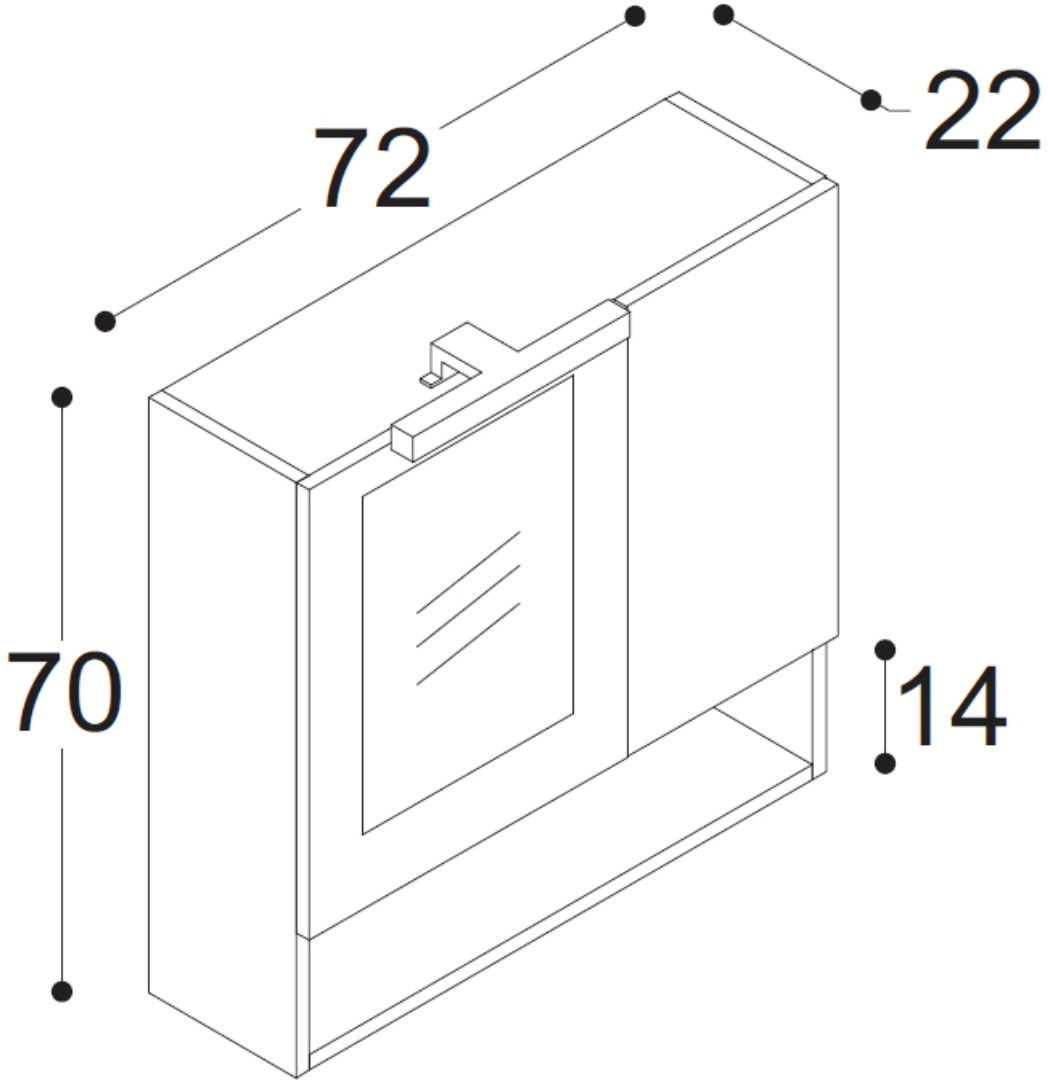
72
22
70
14