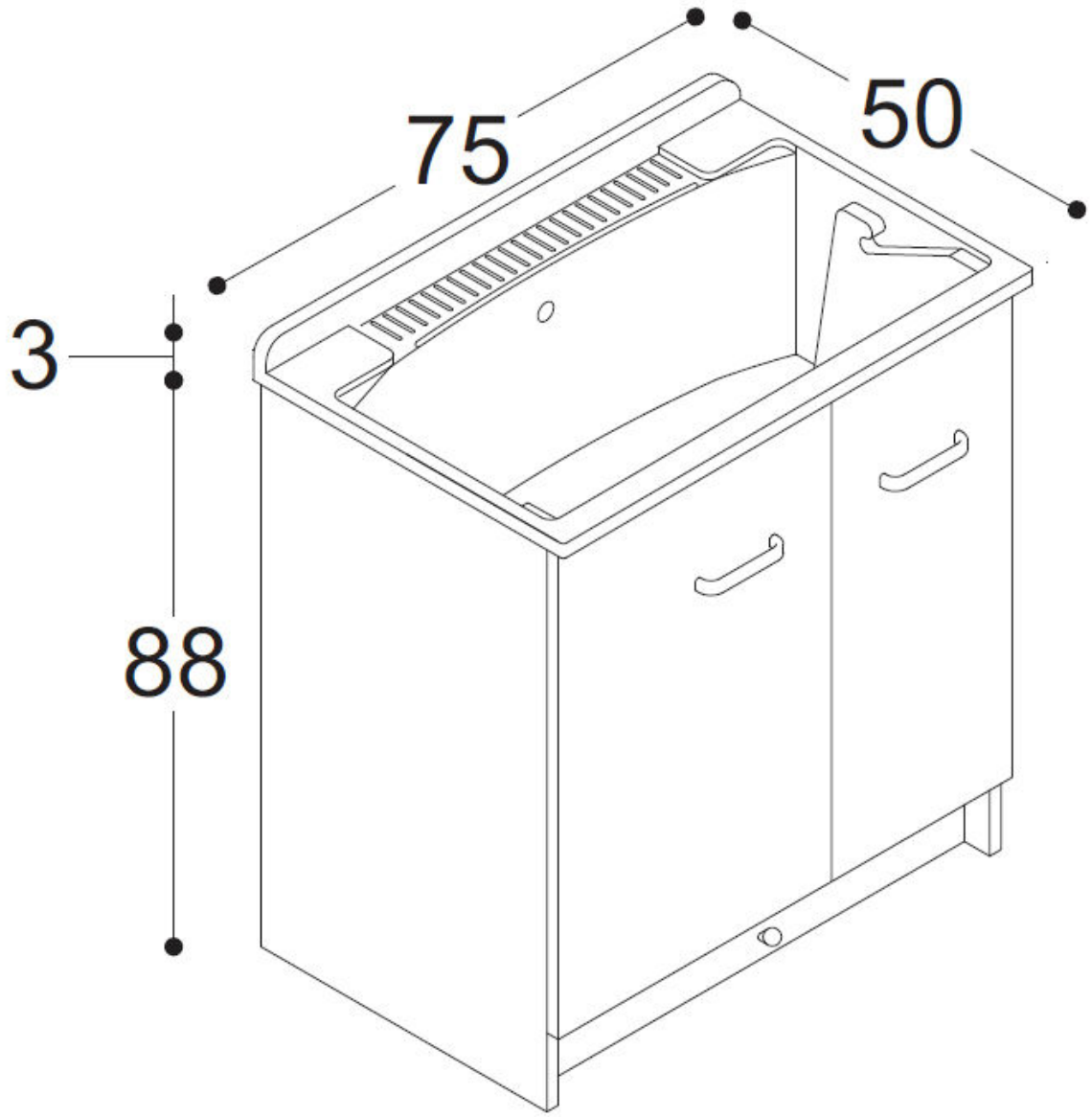
75
50
3
88