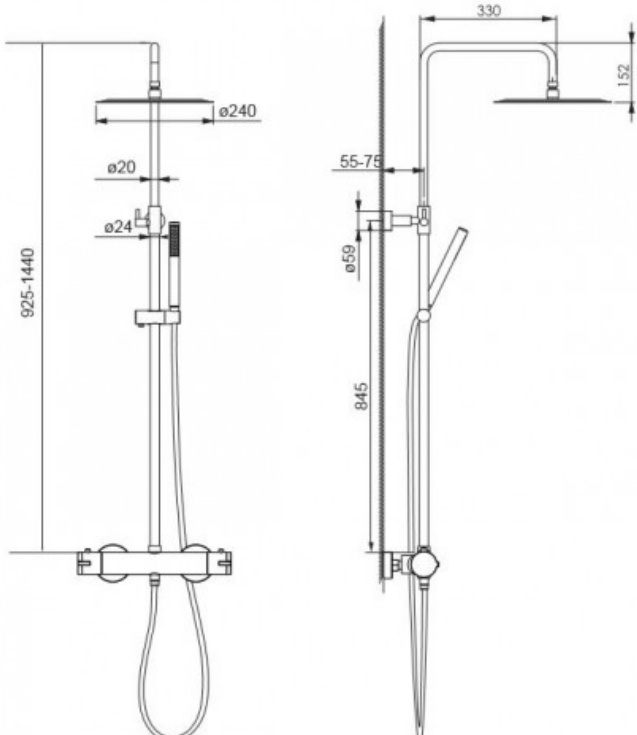
ø240
ø20
ø24
925-1440
330
152
55-75
ø59
845