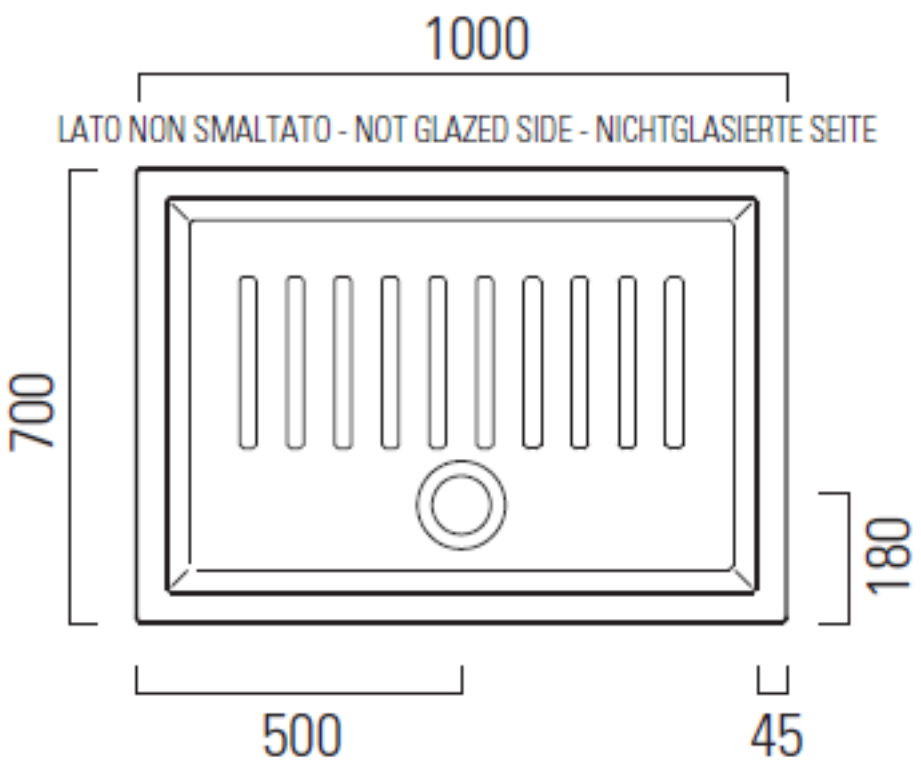
1000
LATO NON SMALTATO - NOT GLAZED SIDE - NICHTGLASIERTE SEITE
700
180
500
45

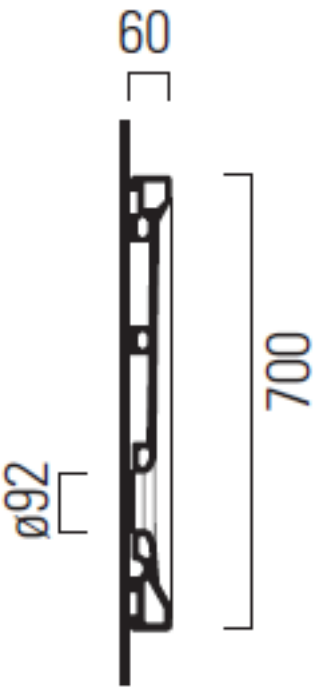
60
700
ø92