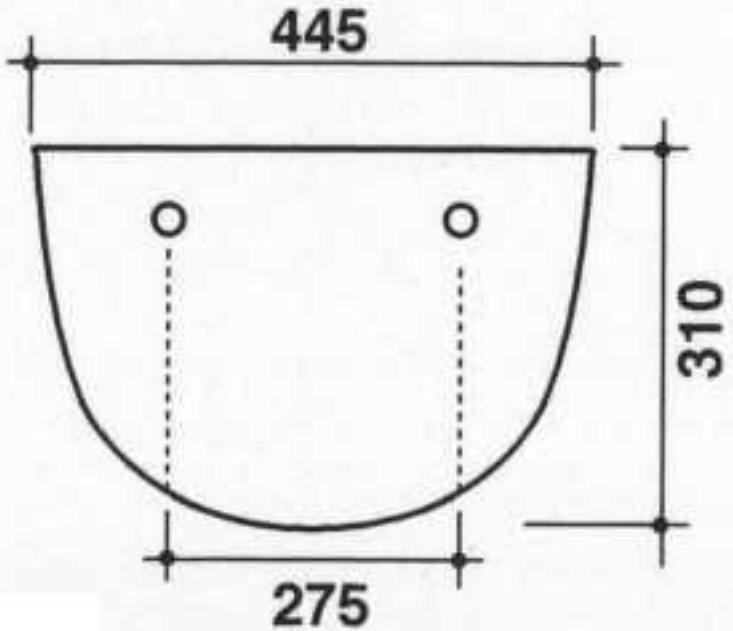
445
310
275

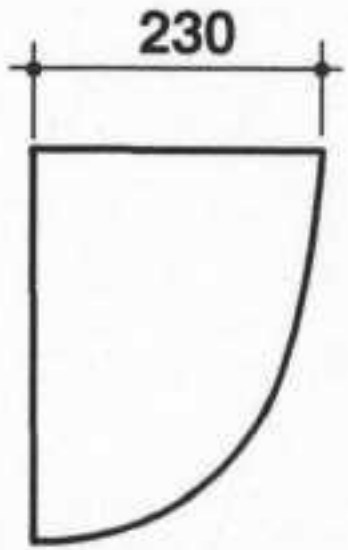
230